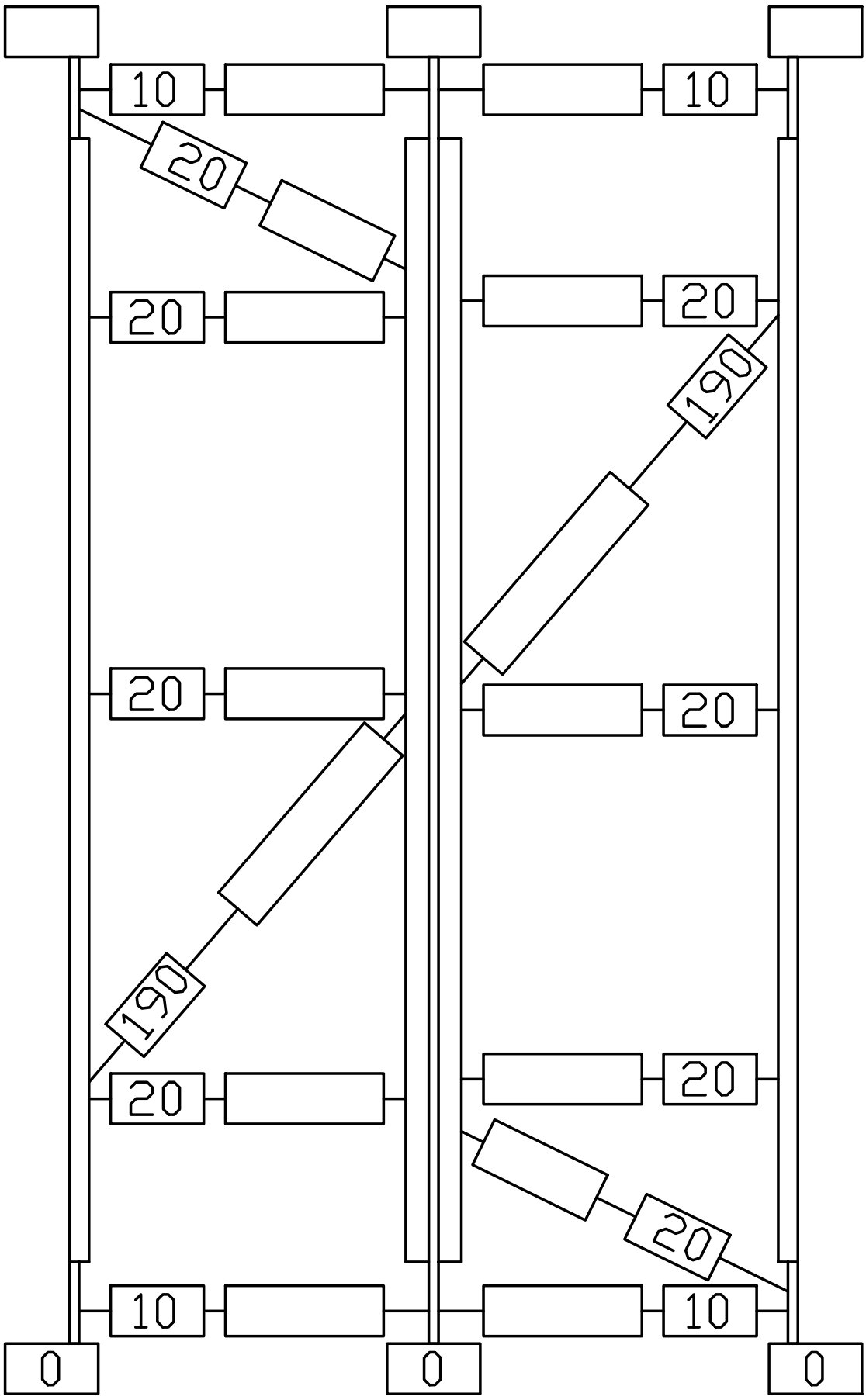

SCHARNIERH. 1:	SCHARNIERH. 3:	KRUKGATH.	INMETER.:
SCHARNIERH. 2:	SCHARNIERH. 4:	DEURTYPE.:	GECONTR. :

Profit-Tools	WERKOMSCHRIJVING	ORDER NR.:	FORMAAT: A4